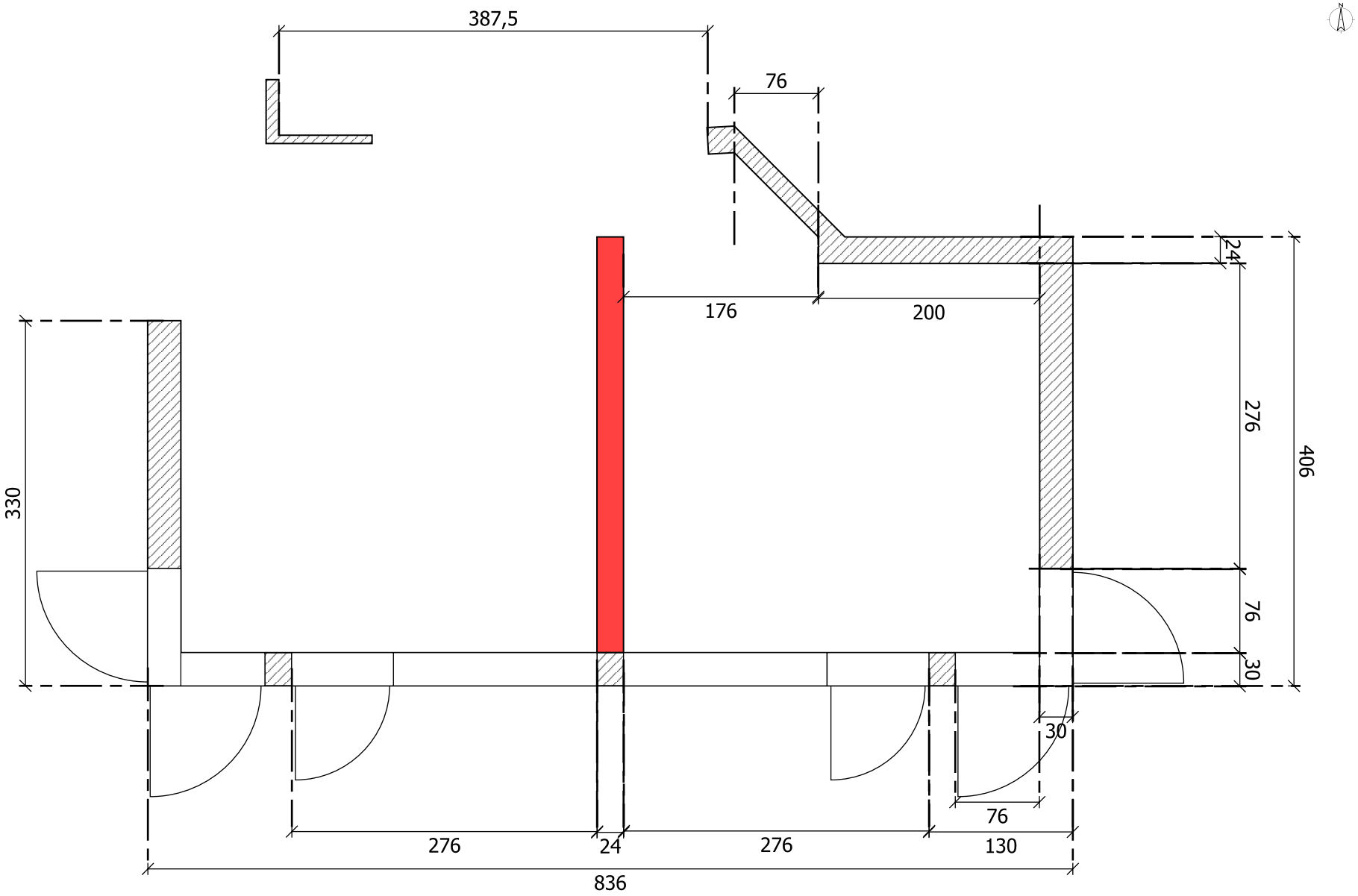
387,5
76
176
200
24
276
406
330
76
30
30
76
276
24
276
130
836